1 – 1

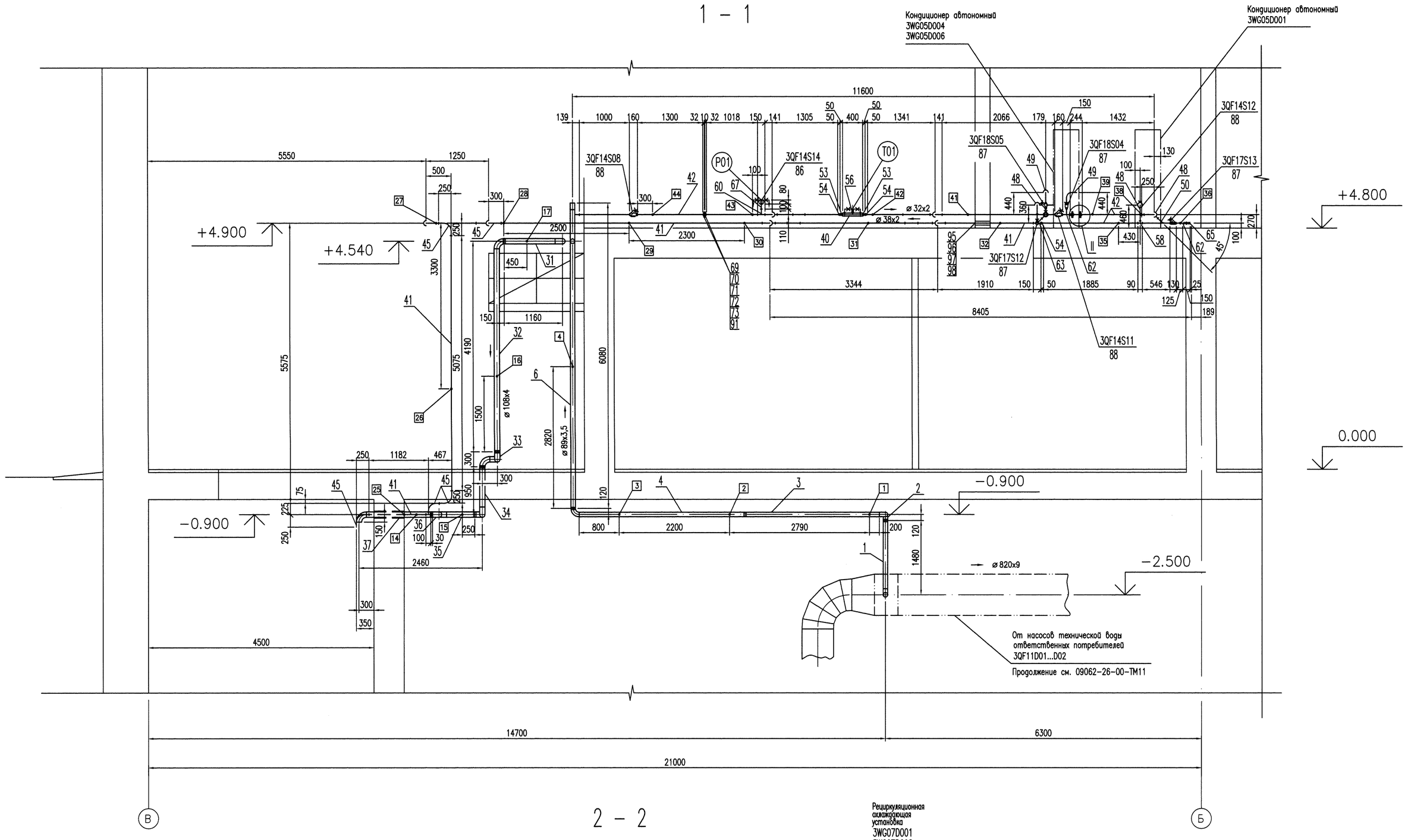

2 – 2

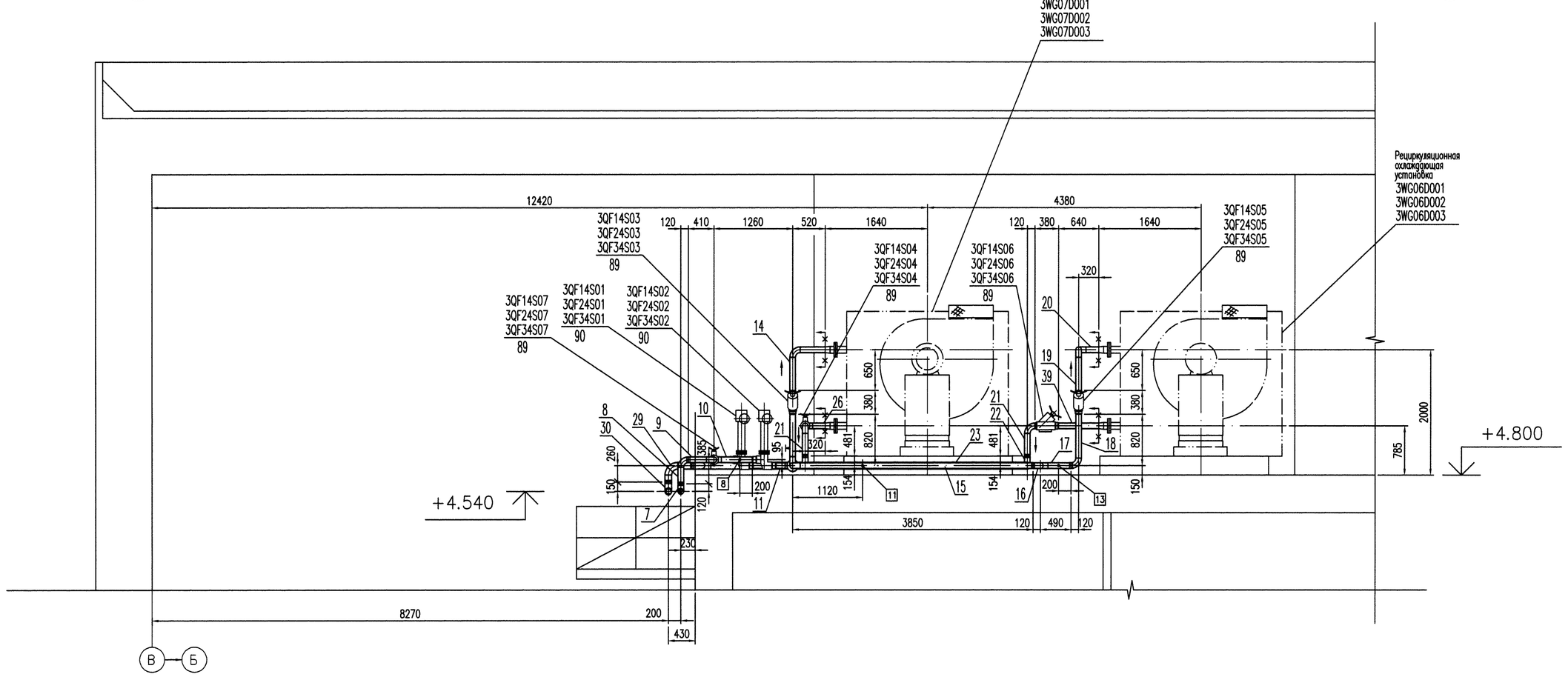

						09062-26-00-ТМ21		
						Ростовская АЭС Энергоблок N 3		
Изм.	Кол. уч.	Лист	N док.	Подп.	Дата			
Утвердил	Анисимов				11.13	РДЭС. Ячейки N 1, 2, 3.	Стадия	Лист	Листов
							Р	4	
Н. контр.	Ермина				11.13	Разрезы 1-1, 2-2.	ЗАО "Сельэнергопроект" Москва 2013		
Проверил	Анисимов				11.13				
Разраб.	Чупина				11.13				
Подпись ответственного							File-09062-26-00-ТМ21-04		

Инв.Nподл. 0109062.665 | Подпись и дата 21.01.2013 | Взам.инв.N